Colonne de douche automatique SECURITHERM

Réf. 792410

Thermostatique automatique à pile

DESCRIPTION

Colonne de douche automatique SECURITHERM - Réf. 792410

Colonne de douche automatique et thermostatique :
Colonne en aluminium anodisé pour installation murale en applique.
Alimentation cachée par flexibles M 1/2".
Mitigeur thermostatique de douche SECURITHERM.
Température réglable : eau froide jusqu'à 38°C : 1ère butée de température à 38°C, 2nde butée à 41°C.
Sécurité antibrûlure : fermeture automatique en cas de coupure d'eau froide.
Fonction anti "douche froide" : fermeture automatique en cas de coupure d'eau chaude.
Possibilité de choc thermique.
Alimentation par pile 223 CR-P2 Lithium 6V.
Détecteur de présence infrarouge, déclenchement par approche de la main à 4 cm.
Arrêt volontaire ou automatique après ~60 secondes.
Rinçage périodique (~60 secondes toutes les 24 h après la dernière utilisation).
Débit 6 l/min à 3 bar ajustable, jet pluie confort.
Pommeau de douche ROUND chromé et inviolable.
Fixations cachées.
Filtres et clapets antiretour.
Colonne de douche électronique adaptée aux PMR.
Garantie 30 ans.

AVANTAGES

- Hygiène totale : déclenchement sans contact manuel
- Purge automatique antiprolifération bactérienne
- Régulation thermostatique de la température
- Arrêt immédiat en cas de coupure d'eau froide

CARACTÉRISTIQUES TECHNIQUES

Colonne de douche automatique SECURITHERM - Réf. 792410

Alimentation	Pile 6 V
Raccordement	M1/2"
Technologie	Électronique
Hauteur	1050 mm
Profondeur	65 mm
Largeur	210 mm
Débit	6 l/min
Butée de temperature	Thermostatique
Finition	Aluminium
Normes	ACS, BELGAQUA

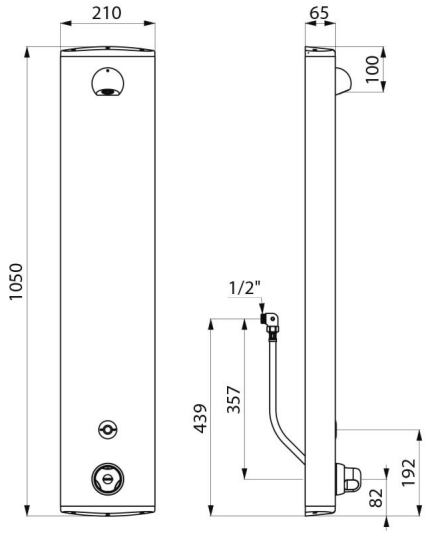

Garantie	30 ANS GARANTIE