Colonne de douche temporisée SECURITHERM

Réf. 792305

Thermostatique temporisée

DESCRIPTION

Colonne de douche temporisée SECURITHERM - Réf. 792305

Colonne de douche temporisée thermostatique :
Colonne en aluminium anodisé pour installation murale en applique.
Alimentation haute par robinets d'arrêt droits M1/2".
Mitigeur de douche thermostatique SECURITHERM.
Température réglable : eau froide jusqu'à 38°C ; 1ère butée de température à 38°C, 2nde butée à 41°C.
Sécurité antibrûlure : fermeture automatique en cas de coupure d'eau froide.
Fonction anti "douche froide" : fermeture automatique en cas de coupure d'eau chaude.
Possibilité de choc thermique.
Déclenchement souple.
Pommeau de douche fixe ROUND chromé, inviolable et antitartre avec régulation automatique de débit.
Robinet temporisé ~30 secondes.
Débit 6 l/min à 3 bar.
Porte-savon.
Fixations cachées.
Filtres et clapets antiretour.
Adapté aux PMR.
Garantie 30 ans.

AVANTAGES

- Régulation thermostatique de la température
- Arrêt immédiat en cas de coupure d'eau froide
- Économie d'eau de 80 %
- Gaine en aluminium, robinetteries en laiton

CARACTÉRISTIQUES TECHNIQUES

Colonne de douche temporisée SECURITHERM - Réf. 792305
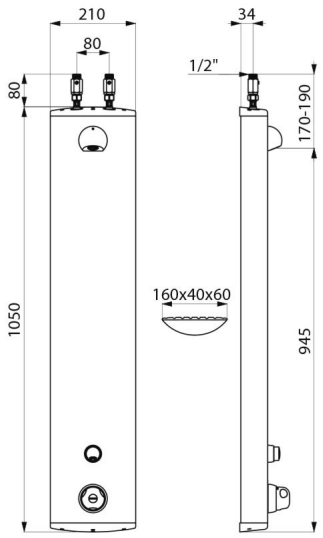
Raccordement	M1/2"
Technologie	Temporisée
Hauteur	1050 mm
Profondeur	65 mm
Largeur	210 mm
Débit	6 l/min
Butée de temperature	thermostatique
Finition	Aluminium
Normes	ACS
Garantie	30 ANS GARANTIE