Vidoir à poser XL P

Réf. 182060

Inox 304 poli satiné - Alimentation d'eau par l'arrière

DESCRIPTION

Vidoir à poser XL P - Réf. 182060

Vidoir à poser au sol.
Inox 304 bactériostatique.
Finition poli satiné.
Épaisseur Inox : 1,5 mm.
Surface lisse pour un nettoyage aisé.
Rebord à effet d'eau intégré.
Arrivée d'eau horizontale Ø 55 mm.
Évacuation d'eau horizontale ou verticale Ø 100 mm. Livré avec pipe PVC.
Système d'évacuation caché : dessous du vidoir fermé.
Installation rapide et facile : 2 trappes de visite avec vis antivol TORX.
Grille porte-seau articulée en Inox.
Poids : 16 kg.
Garantie 30 ans.
[Ancienne référence : 0710200006]

AVANTAGES

Inox 304 bactériostatique

CARACTÉRISTIQUES TECHNIQUES

Vidoir à poser XL P - Réf. 182060
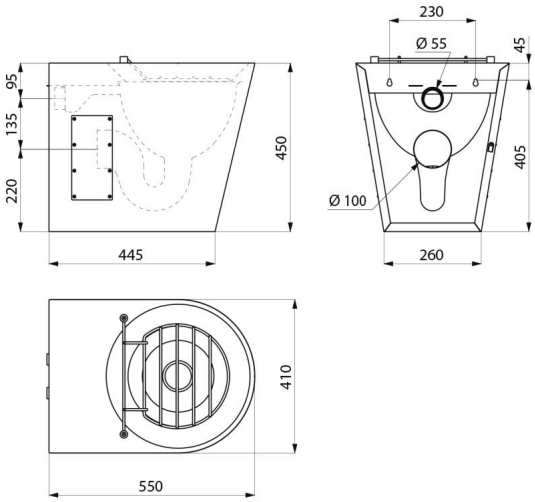
Hauteur	450 mm
Longueur	410 mm
Largeur	550 mm
Epaisseur	1,5 mm
Finition	Inox 304 poli satiné
Normes	
Garantie