# Distributeur de savon automatique mural BINOPTIC

Réf. 512151P

Distributeur de savon liquide ou savon mousse

## DESCRIPTION

**Distributeur de savon automatique mural BINOPTIC - Réf. 512151P**

Distributeur de savon mural électronique.
Distributeur de savon liquide ou mousse.
Absence de contact manuel : détection automatique des mains par cellule infrarouge.
Bec en Inox 304 chromé.
Pompe doseuse antigaspillage.
Boitier électronique indépendant pour fixation sous le plan de vasque.
Distributeur de savon automatique : alimentation sur secteur avec transformateur 230/6 V.
Pour savon liquide à base végétale de viscosité maximum 3 000 mPa.s ou savon spécial mousse.
Longueur de bec totale : 115 mm.
Livré avec un tube souple 1,20 m pour réservoir éloigné (non fournis).
Distributeur de savon mural automatique garanti 30 ans.
CE.

## AVANTAGES

- Hygiène totale : absence de contact manuel
- Confort : distributeur de savon automatique
- Pompe doseuse antigaspillage
- Savon liquide ou savon mousse

## CARACTÉRISTIQUES TECHNIQUES

**Distributeur de savon automatique mural BINOPTIC - Réf. 512151P**
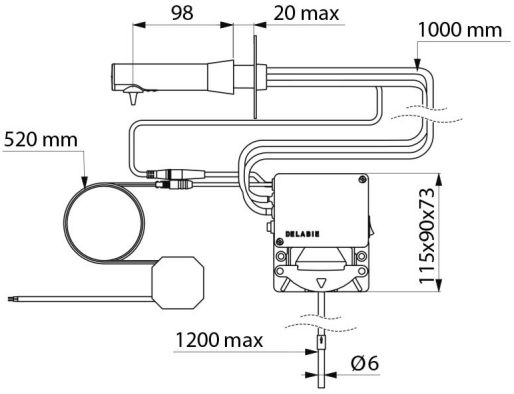
| | |
|---|---|
| Alimentation | Secteur 230/6 V |
| Technologie | Détection infrarouge |
| Hauteur | 115 mm (boîtier électronique) |
| Longueur | 115 mm |
| Longueur de bec | 98 mm |
| Finition | Inox 304 chromé |
| Normes | CE |
| Garantie | 30 ANS GARANTIE |
| Réparabilité | 50 ANS RÉPARABILITÉ |