Colonne de douche automatique SPORTING 2

Réf. 714800

Automatique sur secteur, jet pluie confort

DESCRIPTION

Colonne de douche automatique SPORTING 2 - Réf. 714800

Colonne de douche automatique :
Colonne en aluminium anodisé et chrome satiné.
Raccord orientable pour alimentation par le haut ou par l'arrière.
Structure extra plate avec fixations invisibles.
Alimentation sur secteur 230/6 V.
Détecteur de présence infrarouge, déclenchement par approche de la main à 4 cm.
Arrêt volontaire ou automatique après ~60 secondes.
Rinçage périodique (~60 secondes toutes les 24 heures après la dernière utilisation).
Débit 6 l/min à 3 bar, jet pluie confort.
Pommeau de douche fixe inviolable avec régulation automatique de débit.
Filtre accessible.
Robinet d'arrêt intégré.
Raccordement M1/2" pour alimentation en eau mitigée.
Colonne de douche électronique adaptée aux PMR.
Garantie 30 ans.

AVANTAGES

- Hygiène totale : déclenchement sans contact manuel
- Rinçage périodique antiprolifération bactérienne
- Hyper-économie d'eau 80 %
- Robinet d'arrêt et filtre accessibles

CARACTÉRISTIQUES TECHNIQUES

Colonne de douche automatique SPORTING 2 - Réf. 714800
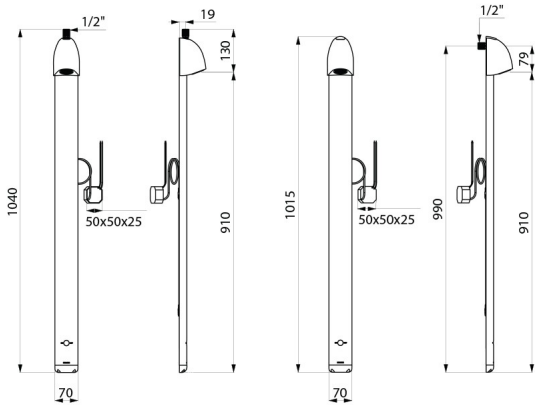
Alimentation	Secteur 230/6 V
Raccordement	M1/2"
Technologie	Électronique
Hauteur	1015 mm
Profondeur	21 mm
Largeur	70 mm
Débit	6 l/min
Finition	Aluminium
Normes	ACS, WRAS, CE
Garantie	30 ANS GARANTIE