Combiné de prélavage mural avec mélangeur

Réf. 5836

Sans robinet de puisage

DESCRIPTION

Combiné de prélavage mural avec mélangeur - Réf. 5836

Combiné de prélavage complet sans robinet de puisage adapté à un usage intensif en cuisines professionnelles.
Mélangeur mural F3/4" à entraxe variable avec :
- Têtes à clapet à mécanisme renforcé avec manettes ergonomiques.
- Raccords excentrés M1/2" M3/4".
- Clapets antiretour incorporés dans le mélangeur.

Douchette à jet réglable noire avec débit 10 l/min en sortie (réf. 433009).
Douchette antitartre à picots et embout antichoc.
Flexible armé L.0,95 m noir qualité alimentaire.
Colonne 3/4" en laiton.
Collier mural réglable.
Ressort-guide Inox.
Garantie 30 ans.

AVANTAGES

- Raccord tournant antitorsion et blindage PVC
- Confort : manettes ergonomiques
- Hygiène : flexible en PVC, douchette antitartre
- Résistance élevée : flexible haute performance

CARACTÉRISTIQUES TECHNIQUES

Combiné de prélavage mural avec mélangeur - Réf. 5836
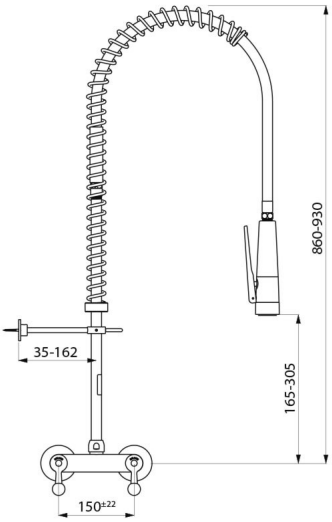
Hauteur	860-930 mm
Hauteur de goutte	165-305 mm
Débit	10 l/min via la douchette
Ecartement au mur	35-162 mm
Finition	Laiton chromé
Garantie	30 ANS GARANTIE