Mitigeur de lavabo automatique BINOPTIC MIX 2

Réf. 473106

Piles, sur vasque, H.100

DESCRIPTION

Mitigeur de lavabo automatique BINOPTIC MIX 2 - Réf. 473106

Mitigeur de lavabo automatique satiné sur vasque :
Alimentation par piles CR123 Lithium 6 V.
Électrovanne antistagnation et module électronique intégrés dans le corps de la robinetterie.
Débit préréglé à 3 l/min à 3 bar, ajustable de 1,4 à 6 l/min.
Aérateur antitartre.
Rinçage périodique paramétrable (préréglé à ~60 secondes toutes les 24 h après la dernière utilisation).
Robinetterie en Inox, hauteur de 100 mm pour lavabo et vasque encastrable.
Détecteur de présence optimisé en bout de bec.
Flexibles PEX avec filtres et clapets antiretour.
Fixation renforcée par 2 tiges Inox.
Sécurité antiblocage en écoulement.
Bec à intérieur lisse et à faible contenance (limite les niches bactériennes).
Réglage de température latéral avec butée de température réglable.
Paramétrage manuel de la portée de détection, du rinçage périodique et lancement de chocs thermiques.
Adapté aux PMR.
Garantie 30 ans.

AVANTAGES

- Hyper-économie d'eau de 90%
- Hygiène : aucun contact manuel
- Rinçage périodique antiprolifération bactérienne
- Aide au diagnostic par LED

CARACTÉRISTIQUES TECHNIQUES

Mitigeur de lavabo automatique BINOPTIC MIX 2 - Réf. 473106
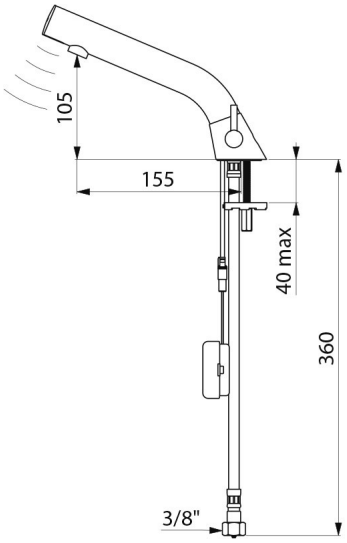
Alimentation	Piles 6 V
Raccordement	M3/8"
Technologie	Automatique
Hauteur de goutte	100 mm
Débit	3 l/min
Finition	Satinée
Normes	ACS
Garantie	30 ANS GARANTIE