Mitigeur de lavabo mécanique BIOSAFE

Réf. 2620

Mitigeur mécanique monotrou sans bec H.95 L.110

Prix public indicatif HT France 2026 : 196,30 €



DESCRIPTION

Mitigeur de lavabo mécanique BIOSAFE - Réf. 2620

Mitigeur de lavabo mécanique sur gorge.
Mitigeur mécanique monotrou H.95 L.110.
Absence de bec : brise-jet hygiénique intégré au corps.
Isolation thermique antibrûlure Securitouch.
Cartouche céramique Ø 35 avec butée de température maximale préréglée.
Aucun risque d'intercommunication entre l'eau chaude et l'eau froide.
Absence de clapet antiretour sur les arrivées.
Possibilité de réaliser aisément un choc thermique sans démontage de la manette ni coupure de l'alimentation en eau froide.
Mitigeur avec corps à intérieur lisse et à très faible contenance d'eau (limite les niches bactériennes).
Débit limité à 4 l/min.
Commande par manette pleine.
Tirette ergonomique et vidage 1"1/4 en Inox.
Flexibles PEX F3/8" tournants.
Fixation renforcée par 2 tiges Inox.
Mitigeur mécanique particulièrement adapté pour les établissements de santé, EHPAD, hôpitaux et cliniques.
Mitigeur monotrou adapté aux personnes à mobilité réduite (PMR).
Mitigeur certifié NF Médical.
Mitigeur garanti 30 ans.

AVANTAGES

- Hygiène : corps à très faible contenance d'eau
- Hygiène maximale : absence de bec
- Fonction choc thermique sans démontage du levier
- Butée de température maximale préréglée

CARACTÉRISTIQUES TECHNIQUES

Mitigeur de lavabo mécanique BIOSAFE - Réf. 2620

Raccordement	F3/8"
Technologie	Mitigeur mécanique BIOSAFE
Hauteur	180 mm
Longueur	220 mm
Hauteur de goutte	95 mm
Longueur de bec	110 mm
Débit	4 l/min
Butée de temperature	OUI
Normes	ACS NF

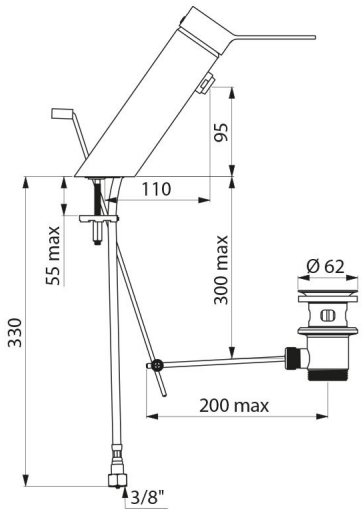

Garantie	30 ANS GARANTIE
Réparabilité	50 ANS RÉPARABILITÉ