Mitigeur de lavabo mécanique BIOSAFE

Réf. 2621MINI

Mitigeur mécanique monotrou sans bec H.50 L.80

Prix public indicatif HT France 2026 : 152,53 €



DESCRIPTION

Mitigeur de lavabo mécanique BIOSAFE - Réf. 2621MINI

Mitigeur de lavabo mécanique sur gorge.
Mitigeur mécanique monotrou H.50 L.80.
Absence de bec : brise-jet hygiénique intégré au corps.
Isolation thermique antibrûlure Securitouch.
Cartouche céramique Ø 35 avec butée de température maximale préréglée.
Aucun risque d'intercommunication entre l'eau chaude et l'eau froide.
Absence de clapet antiretour sur les arrivées.
Possibilité de réaliser aisément un choc thermique sans démontage de la manette ni coupure de l'alimentation en eau froide.
Mitigeur avec corps à intérieur lisse et à très faible contenance d'eau (limite les niches bactériennes).
Débit limité à 4 l/min.
Commande par manette pleine.
Sans tirette ni vidage.
Flexibles PEX F3/8" tournants.
Fixation renforcée par 2 tiges Inox.
Mitigeur mécanique particulièrement adapté pour les établissements de santé, EHPAD, hôpitaux et cliniques.
Mitigeur monotrou adapté aux personnes à mobilité réduite (PMR).
Mitigeur garanti 30 ans.
Modèle également disponible en version raccords en tubes cuivres.

AVANTAGES

- Hygiène : corps à très faible contenance d'eau
- Hygiène maximale : absence de bec
- Fonction choc thermique sans démontage du levier
- Butée de température maximale préréglée

CARACTÉRISTIQUES TECHNIQUES

Mitigeur de lavabo mécanique BIOSAFE - Réf. 2621MINI

Raccordement	F3/8"
Technologie	Mitigeur mécanique BIOSAFE
Hauteur de goutte	50 mm
Longueur de bec	80 mm
Débit	4 l/min
Butée de temperature	OUI
Normes	
Garantie	

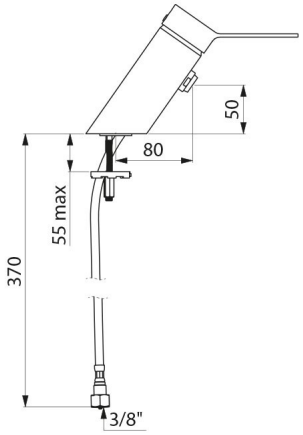

Réparabilité	